V-706 d	**Montageanleitung** **Schutzabdeckung auf Polierdorn**	VITAX GRINDING
Geltungsbereich	Schleifmaschinen V1, V2, V4	VITAX | CH-8180 Bülach www.vitax.com info@vitax.com
Erstellt	26. Februar 2020	

Vor der Ausführung der Montagearbeiten muss die Maschine vom Stromnetz getrennt und gegen Wiedereinschalten gesichert werden.

Auf dem Polierdorn unter der Schutzabdeckung dürfen nur Drahtbürsten, Bristle Discs und Schwabbelscheiben betrieben werden.

Grundsätzlich ist darauf zu achten, dass keine Scheiben mit Bruchgefahr und nur mit dem zulässigen maximalen Durchmesser eingesetzt werden (V1 und V2: ø 150 mm, V3 und V4 ø 200 mm).

- Teile der Schutzabdeckung A (1) sowie den Schieber (2) vom Tragstern (3) demontieren.

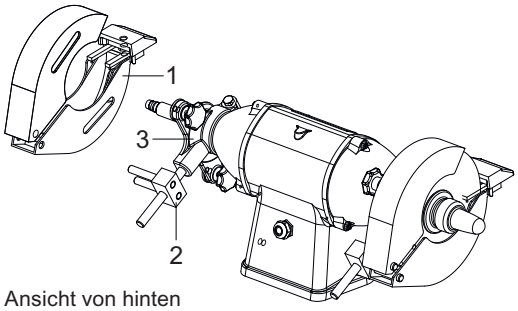

Ansicht von hinten

- Neuen Schieber mit den längeren Bolzen (4) auf den Tragstern schieben. Schutzabdeckung A (1) wieder montieren.
- Klemmteil (5) auf die Bolzen (4) anbringen (= seitlicher Anschlag der Schutzabdeckung).
  Abstand (x) Bolzen-Enden zur äusseren Seite des Klemmteils = Breite der Schutzabdeckung (6) minus 1 mm.

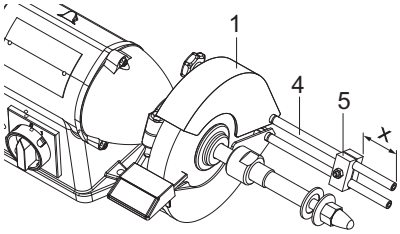

Ansicht von vorne

- Schutzabdeckung (6) zusammen mit Distanzstück (7) auf die Bolzen (4) montieren und gleichzeitig Schleifmittel (8) auf den Polierdorn (9) montieren.

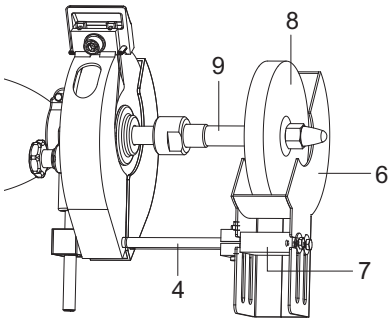

Ansicht von unten

- Wenn sich die Schleifscheibe (11) abnutzt, muss die Position der Schutzabdeckung A (1) mit dem Schieber (2) angepasst werden. Um die Schutzabdeckung (6) in der bisherigen Position zu halten, werden die langen Bolzen (4) in den Nuten (10) entsprechend verschoben.

- Zum Austausch des Schleifmittels (8) werden die Schrauben (12) der Schutzabdeckung gelöst und mit dem Schleifmittel (8) zusammen weggezogen.

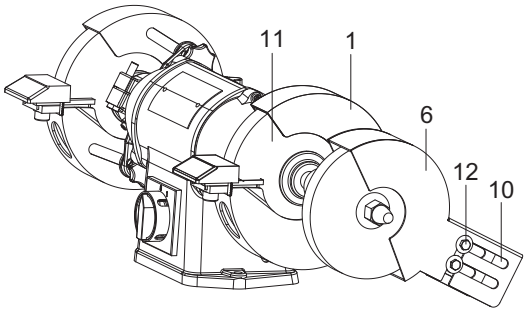

Ansicht von vorne

Vor dem Einschalten der Maschine müssen alle Schrauben auf festen Sitz kontrolliert werden.